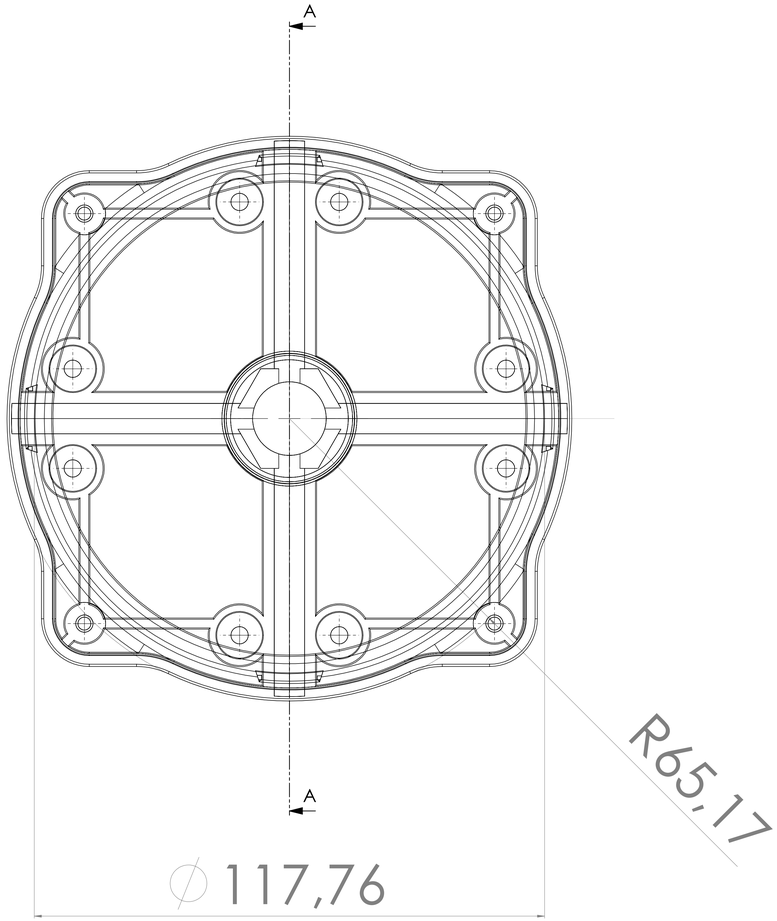

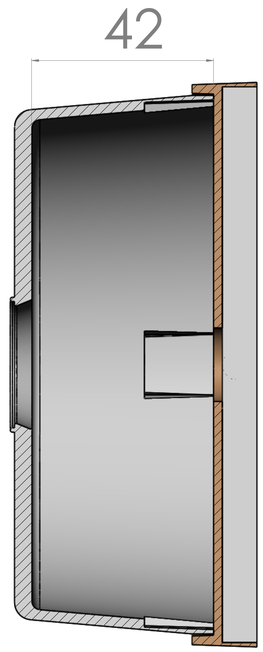

KESIT A-A

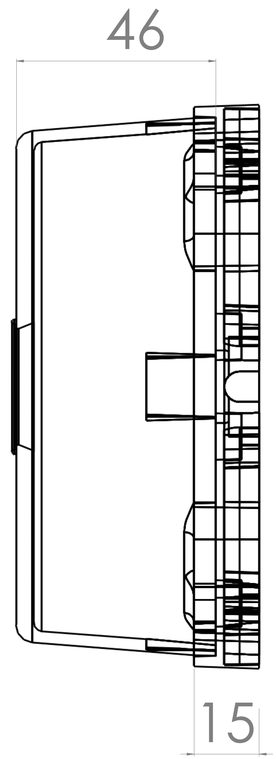

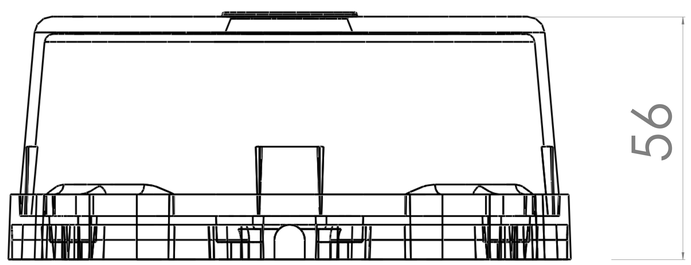

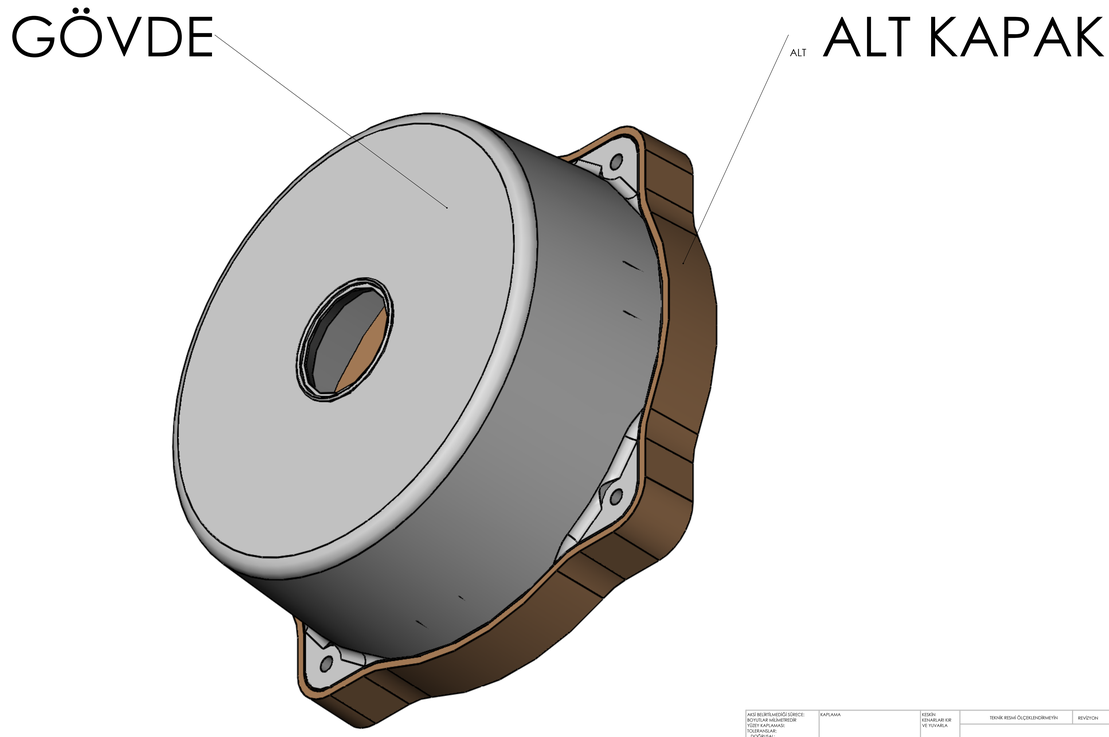

AKSİ BELİRTİLMEDİĞİ SÜRECE: BÜTÜLLAR MİLİMETREDİR YÜZEY KAPLAMASI: TOLERANSLAR: DOĞRUSAL: AÇISAL:	KAPLAMA				KESİCİ: KENARLARI KIR VE YUVARLA	TEKNİK RESİM ÖLÇÜLENDİRİLMİŞTİR:	REVİZYON		
	İSİM	İMZA	TARİH				KASLIK:		
ÇİZİN									
DENET.									
ONAY.									
ÜRET.									
KALİTE				MATERYAL:			YUVARLAK-KAM.KUTUSU-SON		
				AĞIRLIK:		ÖLÇEK:2:1		SAYFA 1 / 1	